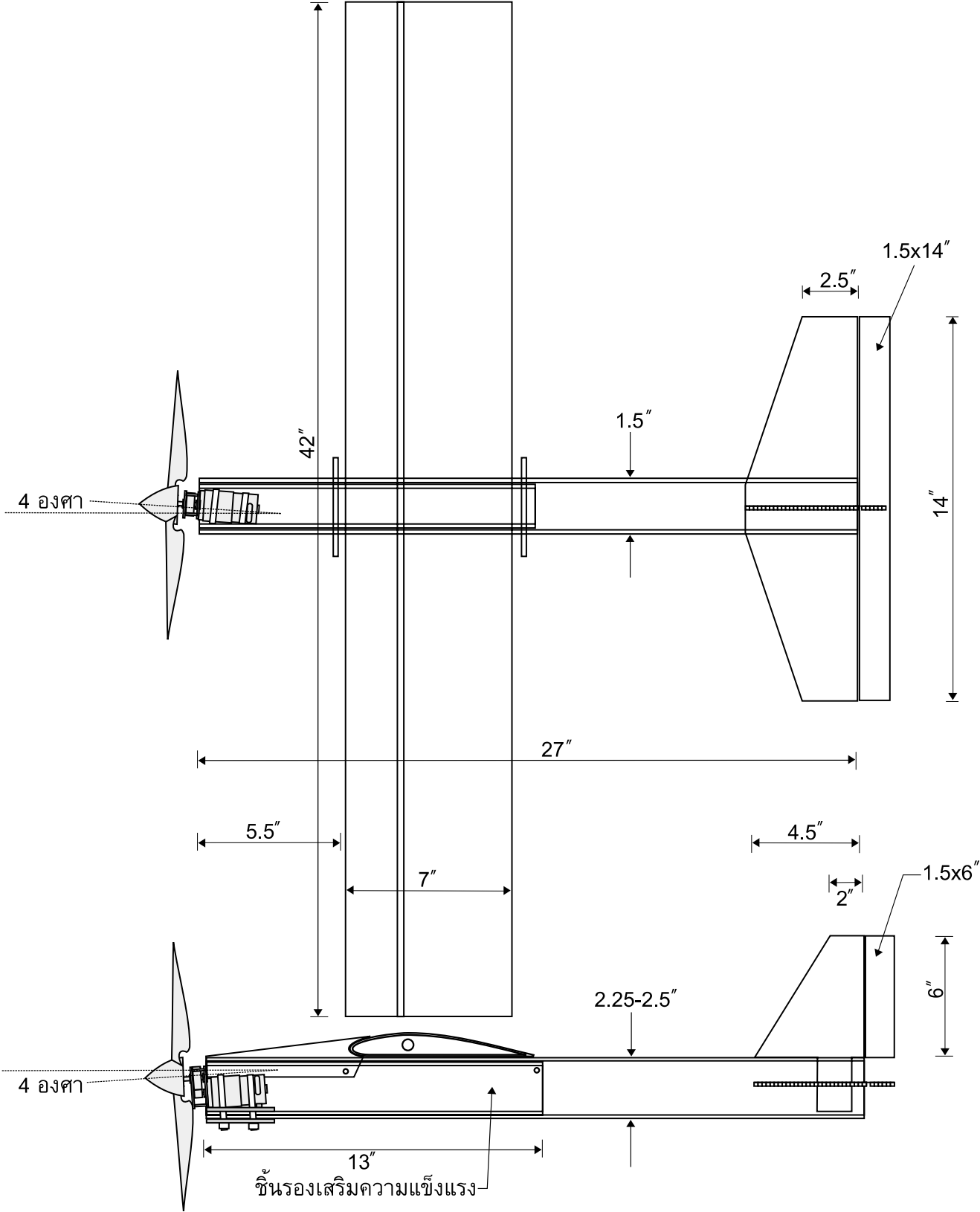
1.5x14″
2.5″
42″
1.5″
4 องศา
14″
27″
5.5″
4.5″
7″
1.5x6″
2″
6″
2.25-2.5″
4 องศา
13″
ชิ้นรองเสริมความแข็งแรง