แก้ที่ผิด

HOBBY 152
ไมโครคอนโทรลเลอร์ตระกูล PIC ตอน 4 การเชื่อมต่อพอร์ตกับ PIC

1. วงจรรูปที่ 11 หน้า 89 แก้ขาของ PCF8574 จาก
   P0 ขา 4 เป็น P4 ขา 9
   P1 ขา 5 เป็น P5 ขา 10
   P2 ขา 6 เป็น P6 ขา 11
   P3 ขา 7 เป็น P7 ขา 12
   ดังรูป

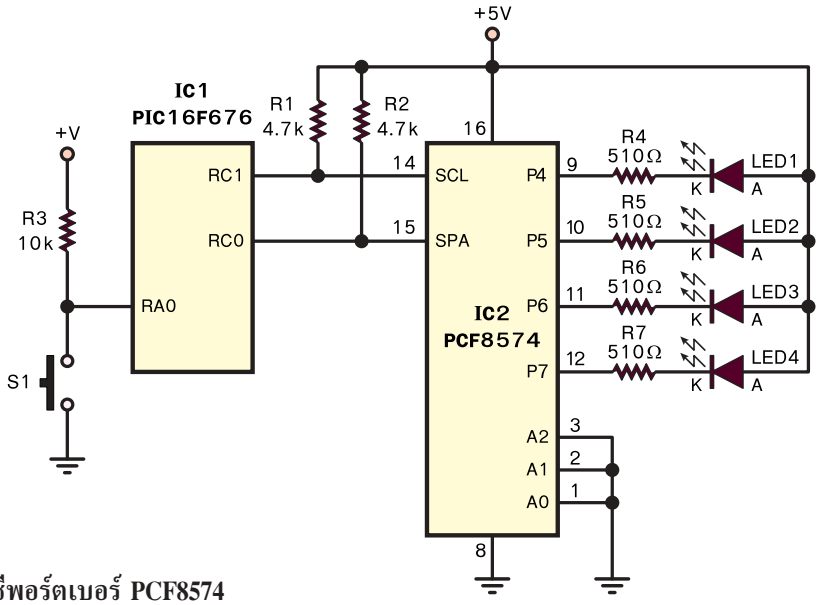

รูปที่ 11 ตัวอย่างการต่อ PIC กับไอซีพอร์ตเบอร์ PCF8574

2. ซอร์สโค้ดหน้า 93 **"ตัวอย่างโปรแกรม PIC เพื่อขับตัวแสดงผล LED แบบ 7 ส่วน"** ในส่วนของโปรแกรมย่อย sound() ให้แก้คำสั่งจาก `while(time--0)` เป็น `while(time>0)` (เปลี่ยนเครื่องหมายจาก "--" เป็น ">")

```
.
.
.
void sound(int8 freq,int16 time)          /* โปรแกรมย่อยสร้างสัญญาณเสียง */
{
     unsigned char i;
     while(time>0)
     {
       output_high(SND);                  /* ส่งลอจิก "1" ออกไป  */
       for(i=1;i<=freq;i++)
         time>;                           /* หน่วงเวลา */
       output_low(SND);                   /* ส่งลอจิก "0" ออกไป */
       for(i=1;i<=freq;i++)
         time--;                                 /* หน่วงเวลา */
     }
}
.
.
.
```